ÄNDERUNGEN
CHANGES

Ⓐ 17 ER 33047 Ⓑ 17 ER 33065 Ⓒ 17 ER 33066 Ⓓ 17 ER 33068
Ⓔ 17 ER 33070 Ⓕ 17 ER 33079 Ⓖ 17 ER 33084 Ⓗ 17 ER 33114
Ⓙ 17 ER 33119 Ⓚ 17 ER 33121 Ⓛ 17 ER 33123 Ⓜ 17 ER 33124 Ⓝ 17 ER 33118
Ⓟ 17 ER 33131 Ⓠ 17 ER 33137 Ⓡ 17 ER 33090 Ⓢ 17 ER 33139 Ⓣ 17 ER 33141
Ⓤ 17 ER 33149 Ⓥ 17 ER 33150 Ⓦ 17 ER 33158 Ⓧ 17 DR 33165 Ⓨ 17 DR 33169
Ⓩ 17 DR 33176 AA 17 DR 33177 AB 17 DR 33140 AC 17 DR 33183
AD 17 DR 33184 (AE) 17 DR 33188 (AF) 17 DR 33164 (AG) 17 DR 33199 (AH) 17 DR 33202
(AJ) 17 DR 33218 (AK) 17 DR 33215 (AL) 17 DR 33217 (AM) 17 DR 33196 (AN) 17 DR 33231/SI
(AP) 17 DR 33236 (AQ) 17 DR 33239 (AR) 17 DR 33240 (AS) 17 DR 33259 (AT) 17 DR 33263
(AU) 17 DR 33258 (AV) 17 DR 33268 (AW) 17 DR 33269 (AX) 17 DR 33270 (AY) 17 DR 33312
(AZ) 17 DR 33315 (BA) 17 DR 33327

AA	AA	-	AA							
Z	-	-	Z		BA	BA	—	—	—	—
Y	Y	-	-		AZ	AZ	—	—	—	—
X	-	-	X		—	—	—	—	AY	—
-	-	-	W		AX	—	—	—	—	—
V	-	V	-		AW	—	—	—	—	—
U	U	U	U		AV	—	—	—	—	—
T	T	T	T		—	—	—	—	AU	—
S	S	S	S		AT	AT	—	—	—	—
R	R	R	-		AS	AS	—	—	AS	—
Q	-	-	-		AR	AR	AR	—	—	—
-	-	-	P		—	—	—	—	—	AQ
N	N	-	-		—		—	AP	—	—
M	-	-	-		—	—	—	—	AN	—
L	-	-	L		AM	—	—	—	AM	—
K	-	-	-		AL	AL	—	AL	—	—
-	-	-	J		—	—	—	—	AK	AK

INDEX REV.	FREIG.-MITTLG. NR. RELEASE-NO.	NAME DFTS.	DAT. DATE

DIESE ZEICHNUNG IST UNSER GEISTIGES EIGENTUM UND URHEBERRECHTLICH GESCHÜTZT. SIE DARF NUR MIT UNSERER GENEHMIGUNG KOPIERT ODER AN DRITTE WEITERGEGEBEN WERDEN.

THIS DRAWING AND INFORMATION THEREON IS THE PROPERTY OF THE NATIONAL CASH REGISTER COMPANY AND ALL UNAUTHORIZED USE AND REPRODUCTION IS PROHIBITED.

2	3	4	5		2	3	4	5	6	7
A	A	A	-		—	—	—	AJ	—	—
B	B	-	-		—	—	—	—	AH	AH
C	C	-	-		—				—	
-	D	-	-		—			A		
-	E	-	-		—	AE	—	—	AE	
F	-	-	-		AD	—	—	—	—	
G	-	-	-		AC	—	AC	—	—	
H	H	H	-		AB	AB	—	AB	AB	

NCR NATIONAL REGISTRIER KASSEN G.M.B.H.
AUGSBURG

GRUPPE UNIT: MATRIX CHARACTER PRINTER

NAME: MATRIX CHARACTER PRINTER
REF. DRAWING

GEZ. DESIGNER: Sch

ERSETZT DURCH SUP'SD BY

GEPR. CHKR.

ERSATZ FÜR SUPERSEDES

SEITE PAGE: 1 FORTS. CONT

DATUM DATE: 12.7.79

CODE: —

017-0005999

BEK 36 (4. 70)

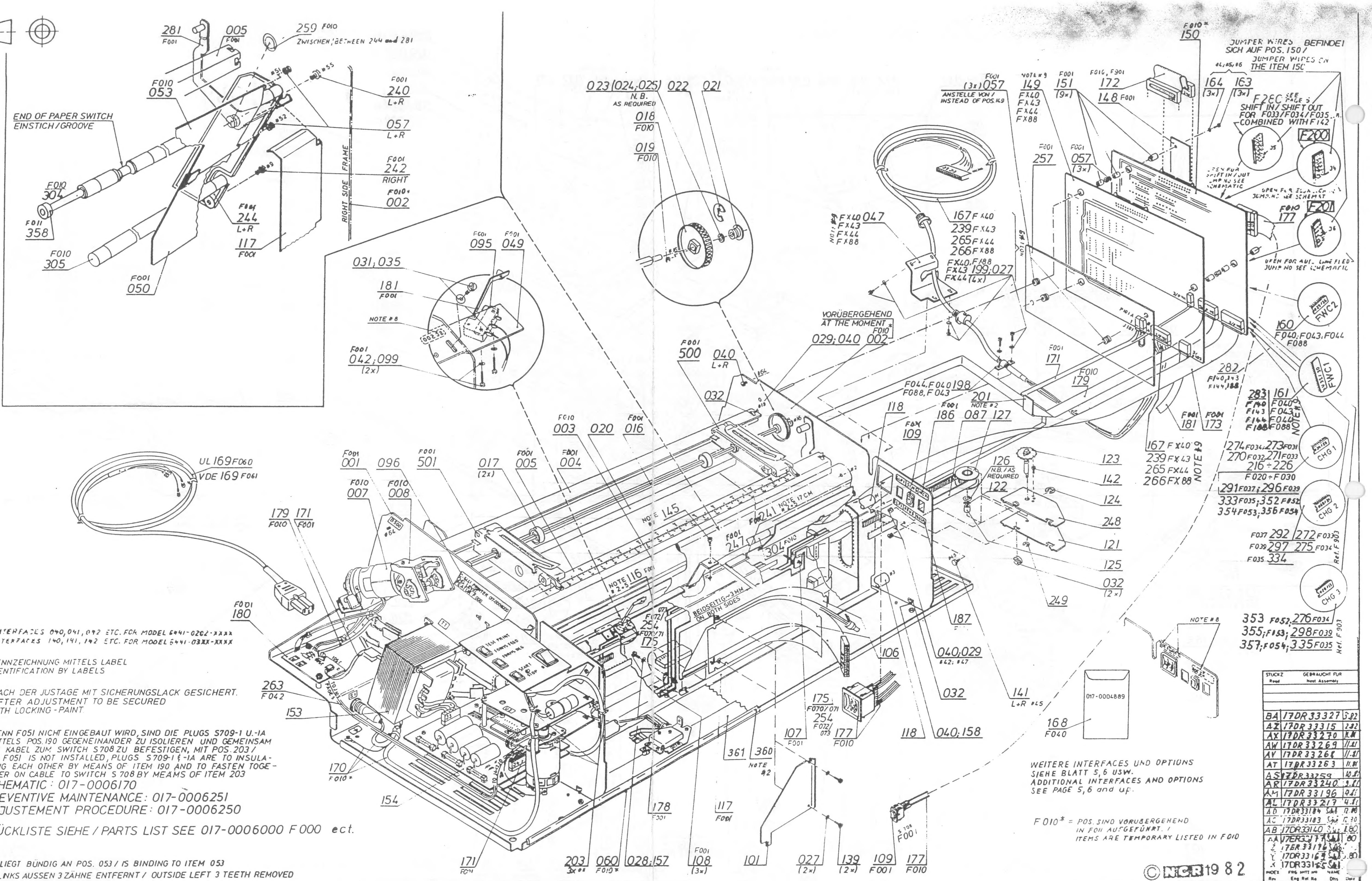

END OF PAPER SWITCH
EINSTICH/GROOVE
RIGHT SIDE FRAME
259 F010 ZWISCHEN/BETWEEN 244 and 281
281 F001
005 F001
053 F010
240 L+R F001
057 L+R
242 RIGHT F001
002 F010*
244 L+R F001
117 F001
050 F001
304 F010
358 F011
305 F010
031;035
181 F001
095 F001
049 F001
NOTE #8
042;099 (2x) F001
023(024;025) 022 021
N.B. AS REQUIRED
018 F010
019 F010
VORÜBERGEHEND AT THE MOMENT
029;040 002 F010*
500 F001
040 L+R
032
F001 (3x)057 ANSTELLE VON/INSTEAD OF POS.149
NOTE #9 149 FX40 FX43 FX44 FX88
151 (9x) F001
172 F010, F901
148 F001
150 F010*
JUMPER WIRES BEFINDET SICH AUF POS. 150/ JUMPER WIRES ON THE ITEM 150
164 (3x) 163 (3x)
F20C SEE PAGE 5 SHIFT IN/SHIFT OUT FOR F033/F034/F035... COMBINED WITH F142
F200
OPEN FOR SHIFT IN/OUT JUMP NO SEE SCHEMATIC
F201
177 F010
OPEN FOR AUT. LINE FEED JUMP NO SEE SCHEMATIC
257 F001
057 (3x) F001
047 FX40 FX43 FX44 FX88
167 FX40 239 FX43 265 FX44 266 FX88
FX40,F188 FX43 199;027 FX44 (4x)
160 F040;F043;F044 F088
FWC2
282 F140,143 F144,188
FWC1
283 F140 F143 F144 F188
161 F040 F043 F044 F088
NOTE #9
171 F001
179 F010
181 F001 173 F001
F044,F040 198 F088,F043
201 NOTE #2
118
186 F001
087 127
109 F6X
167 FX40 239 FX43 265 FX44 266 FX88
274 F034;273 F031
270 F032;271 F033
216÷226
F020÷F030
CHG 1
291 F037;296 F039
333 F035;352 F052
354 F053;356 F054
CHG 2
F037 292 272 F033
F039 297 275 F034
F035 334
CHG 3
Ref. F903
353 F052;276 F034
355;F153;298 F039
357;F054;335 F035
123 142 124 248 121 125
032 (2x)
126 N.B./AS REQUIRED
122
249
187
040;029 #42;#47
032
141 L+R #45
118 040;158
168 F040
017-0004889
NOTE #8
UL 169 F060
VDE 169 F061
001 F001
096
501 F001
017 (2x)
005 F001
004 F001
003 F010
020
016 F001
007 F010
008 F010
179 F010 171 F001
NOTE #1 145
241 NOTE #5 17 CM
247 F001
304 F010
NOTE #2,5 116 F001
BEIDSEITIG ~3 MM ON BOTH SIDES
254 F072/71
175
106
175 F070/071
254 F072/073
177 F010
107 F001
361 360
NOTE #2
180 F001
263 F042
153
170 F010*
154
171 F001
203 3x #1
060 F010*
028;157
178 F001
117 F001
108 (3x) F001
101
027 (2x)
139 (2x)
109 F001
177 F010
S708 F001
TEST PRINT

#9: INTERFACES 040,041,042 ETC. FOR MODEL 6441-0202-XXXX
INTERFACES 140,141,142 ETC. FOR MODEL 6441-03XX-XXXX

#8: KENNZEICHNUNG MITTELS LABEL
IDENTIFICATION BY LABELS

#7: NACH DER JUSTAGE MIT SICHERUNGSLACK GESICHERT.
AFTER ADJUSTMENT TO BE SECURED
WITH LOCKING-PAINT.

#6: WENN F051 NICHT EINGEBAUT WIRD, SIND DIE PLUGS S709-1 U.-1A MITTELS POS.190 GEGENEINANDER ZU ISOLIEREN UND GEMEINSAM AM KABEL ZUM SWITCH S708 ZU BEFESTIGEN, MIT POS.203/
IF F051 IS NOT INSTALLED, PLUGS S709-1 & -1A ARE TO INSULATING EACH OTHER BY MEANS OF ITEM 190 AND TO FASTEN TOGETHER ON CABLE TO SWITCH S 708 BY MEAMS OF ITEM 203

SCHEMATIC: 017-0006170
PREVENTIVE MAINTENANCE: 017-0006251
ADJUSTEMENT PROCEDURE: 017-0006250

STÜCKLISTE SIEHE / PARTS LIST SEE 017-0006000 F000 ect.

#5: LIEGT BÜNDIG AN POS. 053 / IS BINDING TO ITEM 053
#4: LINKS AUSSEN 3 ZÄHNE ENTFERNT / OUTSIDE LEFT 3 TEETH REMOVED
#3: BESCHRIFTUNG / DESCRIBTION NAME PLATE POS. 061

100 ÷ 127 V	2 A	120 W
220 ÷ 240 V	1 A	120 W

#2: GEKLEBT / GLUED
#1: WEICH GELÖTET / SOLDERED

WEITERE INTERFACES UND OPTIONS SIEHE BLATT 5,6 USW.
ADDITIONAL INTERFACES AND OPTIONS SEE PAGE 5,6 and up.

F010* = POS. SIND VORÜBERGEHEND IN F010 AUFGEFÜHRT. /
ITEMS ARE TEMPORARY LISTED IN F010

STUCKZ Reqd	GEBRAUCHT FUR Next Assembly

INDEX Rev	ÄND MITT NR Eng Ref No	NAME Dfts	Date
BA	17DR33327		5.82
AZ	17DR33315		2.82
AX	17DR33270		11.81
AW	17DR33269		11.81
AV	17DR33268		11.81
AT	17DR33263		11.81
AS	17DR33259		10.81
AR	17DR33240		9.81
AM	17DR33196		4.81
AL	17DR33217		4.81
AD	17DR33184	Schb	12.80
AC	17DR33183	[illegible]	12.80
AB	17DR33140	[illegible]	1.80
AA	17ER33177	Schb	80
Z	17ER33176	Schb	[illegible]
Y	17DR33165	Schb	.80
X	17DR33165	Schb	[illegible]

© NCR 1982

QUALITÄTSANGABEN Standard Quality per ES 2-07-01				
TOL. WENN NICHT ANDERS ANGEGEBEN. Unless Otherw. Specified				
OBERFL QUAL Surface Finish ✓	WINKEL Angles ±	mm	INCH	
MASSTOL mm NENNMASS Dimensional Tolerances	X.X X.XX			
ECKEN, RADIEN Corner, Radii	INNEN MAX AUSSEN MAX			
SCHARFKANTIG GEZ ECKEN FASE OD RADIUS Break Sharp Edges	MAX			
BOHRUNGEN ENTGRATET Hole Deburr Depth	MAX			

WERKSTOFF Material
OBERFLÄCHENBEHANDLG. Coating
VERBINDUNGSART. Joining
WÄRMEBEHANDLG. Heat Treat
HÄRTE. Hardness

ÄNDERUNGEN Changes

KLASSE Class	6441
GEZ AM Finish	22.6.79
GEZ Dfts	Schb
GEPR Chkr	Nie
KONSTR Designer	
GES Appd	
NORMGEPR. Appd	
ERSETZT DURCH. Supsd by	
ERSATZ FÜR. Supersedes	

Diese Zeichnung ist unser geistiges Eigentum und urheberrechtlich geschützt. Sie darf nur mit unserer Genehmigung kopiert oder an Dritte weitergegeben werden.

This drawing and information thereon is the property of the NCR Corporation and all unauthorized use and reproduction is prohibited.

NCR
NCR GmbH
AUGSBURG

GRUPPE Unit: MATRIX CHARACTER PRINTER
NAME: MATRIX CHARACTER PRINTER REF. DRAWING
BLATT 2 VON
MASSTAB
CODE -
017-0005999

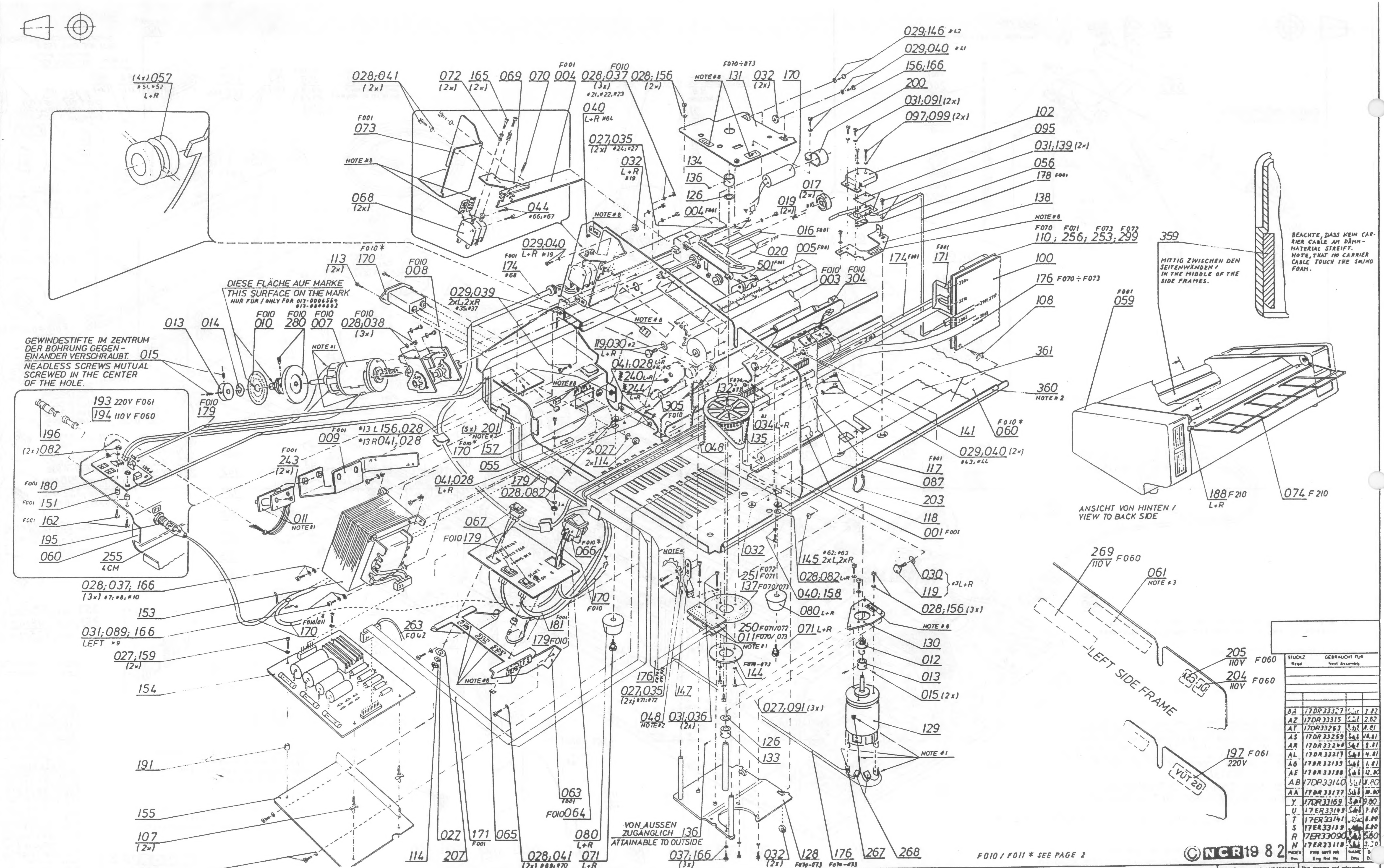
(4x) 057
#51,#52
L+R
028;041 (2x)
072 (2x)
165 (2x)
069
070
F001 004
F010 028;037 (3x) #21,#22,#23
028;156 (2x)
NOTE #8
F070÷073 131
032 (2x)
170
029;146 #42
029;040 #41
156;166
200
031;091 (2x)
097;099 (2x)
102
095
031;139 (2x)
056
178 F001
138
NOTE #8
F070 F071 F073 F072
110; 256; 253; 299
359
F001 073
NOTE #8
068 (2x)
044 #66,#67
040 L+R #64
027;035 (2x) #24;#27
032 L+R #19
134
136
126
004 F001
017 (2x)
019 (2x)
016 F001
020
501 F001
005 F001
F010 003
F010 304
174 F001
F001 171
100
176 F070÷F073
108
F001 059
361
360 NOTE #2
F010* 060
141
029;040 (2x) #43,#44
F001 117
087
203
118
001 F001
NOTE #8
029;040 L+R #19
113 (2x)
F010* 170
F001 174 #68
F010 008
029;039 2xL,2xR #35,#37
NOTE #8
F010 280
F010 007
F010 010
F010 028;038 (3x)
013
014
015
NOTE #1
119;030 #2 L+R
041;028 L+R #14,#16
240 L+R
244 L+R
NOTE #8
305 F010
F074 132 F073
034 L+R
135
048
193 220V F061
194 110V F060
F010 179
196 (2x)
(2x) 082
F001 180
F001 151
F001 162
195
060
255 4CM
F001 243 (2x)
F001 009
#13 L156;028
#13 R041;028
(5x) 201
F010* NOTE #2 157
170
055
2x 027
2x 114
041;028 L+R
179
028;082
011 NOTE #1
067
F010 179
F010* 066
032
145 #62,#63 2xL,2xR
028;082 L+R
040;158
F072 F071 251
F070/073 137
080 L+R
030
119 #3 L+R
028;156 (3x)
NOTE #8
071 L+R
250 F071/072
011 F070/073
NOTE #1
F070-073 144
130
012
013
015 (2x)
129
NOTE #1
NOTE #
028;037;166 (3x) #7,#8,#10
153
031;089;166 LEFT #9
170
F010/011
027;159 (2x)
154
263 F042
170 F010
F001 181
179 F010
NOTE #8
176 F070-073
027;035 (2x) #71,#72
147
048 NOTE #2
031;036 (2x)
027;091 (3x)
126
133
191
155
107 (2x)
028;038 (2x) #39;#40
063 F001
F010 064
027
207
171 F001
065
114
080 L+R
028;041 (2x) #69;#70
071 L+R
136
037;166 (3x)
032 (2x)
128 F070-073
176 F070-073
267
268
269 110V F060
061 NOTE #3
LEFT SIDE FRAME
205 110V F060
204 110V F060
197 220V F061
188 F210 L+R
074 F210
VÜT 20

GEWINDESTIFTE IM ZENTRUM DER BOHRUNG GEGENEINANDER VERSCHRAUBT.
NEADLESS SCREWS MUTUAL SCREWED IN THE CENTER OF THE HOLE.

DIESE FLÄCHE AUF MARKE
THIS SURFACE ON THE MARK
NUR FÜR / ONLY FOR 017-0006564, 017-0006602

MITTIG ZWISCHEN DEN SEITENWÄNDEN / IN THE MIDDLE OF THE SIDE FRAMES.

BEACHTE, DASS KEIN CARRIER CABLE AM DÄMMMATERIAL STREIFT.
NOTE, THAT NO CARRIER CABLE TOUCH THE SOUND FOAM.

ANSICHT VON HINTEN / VIEW TO BACK SIDE

VON AUSSEN ZUGÄNGLICH
ATTAINABLE TO OUTSIDE

F010 / F011 * SEE PAGE 2

© NCR 1982

–	
STUCKZ Reqd	GEBRAUCHT FUR Next Assembly

INDEX Rev.	ÄND MITT NR Eng Rel No	NAME Dfts	D...
BA	17DR33327	Sül	3.82
AZ	17DR33315	Sül	2.82
AT	17DR33263	Sül	11.81
AS	17DR33259	Sül	10.81
AR	17DR33240	Sül	9.81
AL	17DR33217	Sül	4.81
AG	17DR33199	Sül	1.81
AE	17DR33188	Sül	12.80
AB	17DR33140	Sül	11.80
AA	17DR33177	Sül	10.80
Y	17DR33169	Sül	9.80
U	17ER33149	Sül	7.80
T	17ER33141	[illegible]	6.80
S	17ER33139	[illegible]	5.80
R	17ER33090	[illegible]	5.80
N	17ER33118	[illegible]	3.[illegible]0

BEMERKUNGEN BLATT 2
NOTES SHEET 2

QUALITATSANGABEN Standard Quality per ES 2-07-01				
TOL WENN NICHT ANDERS ANGEGEDEN Unless Otherw Specified				
OBERFL QUAL Surface Finish	√	WINKEL Angles	mm	INCH
MASSTOL mm NENNMASS Dimensional Tolerances		X X X XX		
ECKEN RADIEN Corner Radii	INNEN	MAX		
	AUSSEN	MAX		
SCHARFKANTIG GEZ ECKEN FASE OD RADIUS Break Sharp Edges		MAX		
BOHRUNGEN ENTGRATET Hole Deburr Depth		MAX		

WERKSTOFF Material
OBERFLACHENBEHANDLG Coating
VERBINDUNGSART Joining
WARMEBEHANDLG Heat Treat
HARTE Hardness

ANDERUNGEN Changes

KLASSE Class	6441
GEZ AM Finish	29.6.79
GEZ Dfts	Sül
GEPR Chkr	Nbe.
KONSTR Designer	
GES Appd	
NORMGEPR Appd	
ERSETZT DURCH Supsd by:	
ERSATZ FUR Supersedes:	

Diese Zeichnung ist unser geistiges Eigentum und urheberrechtlich geschützt. Sie darf nur mit unserer Genehmigung kopiert oder an Dritte weitergegeben werden.

This drawing and information thereon is the property of the NCR Corporation and all unauthorized use and reproduction is prohibited.

NCR GmbH
AUGSBURG

GRUPPE Unit MATRIX CHARACTER PRINTER
NAME MATRIX CHARACTER PRINTER REF DRAWING
BLATT 3 VON 7
MASSTAB
CODE –
017-0005999

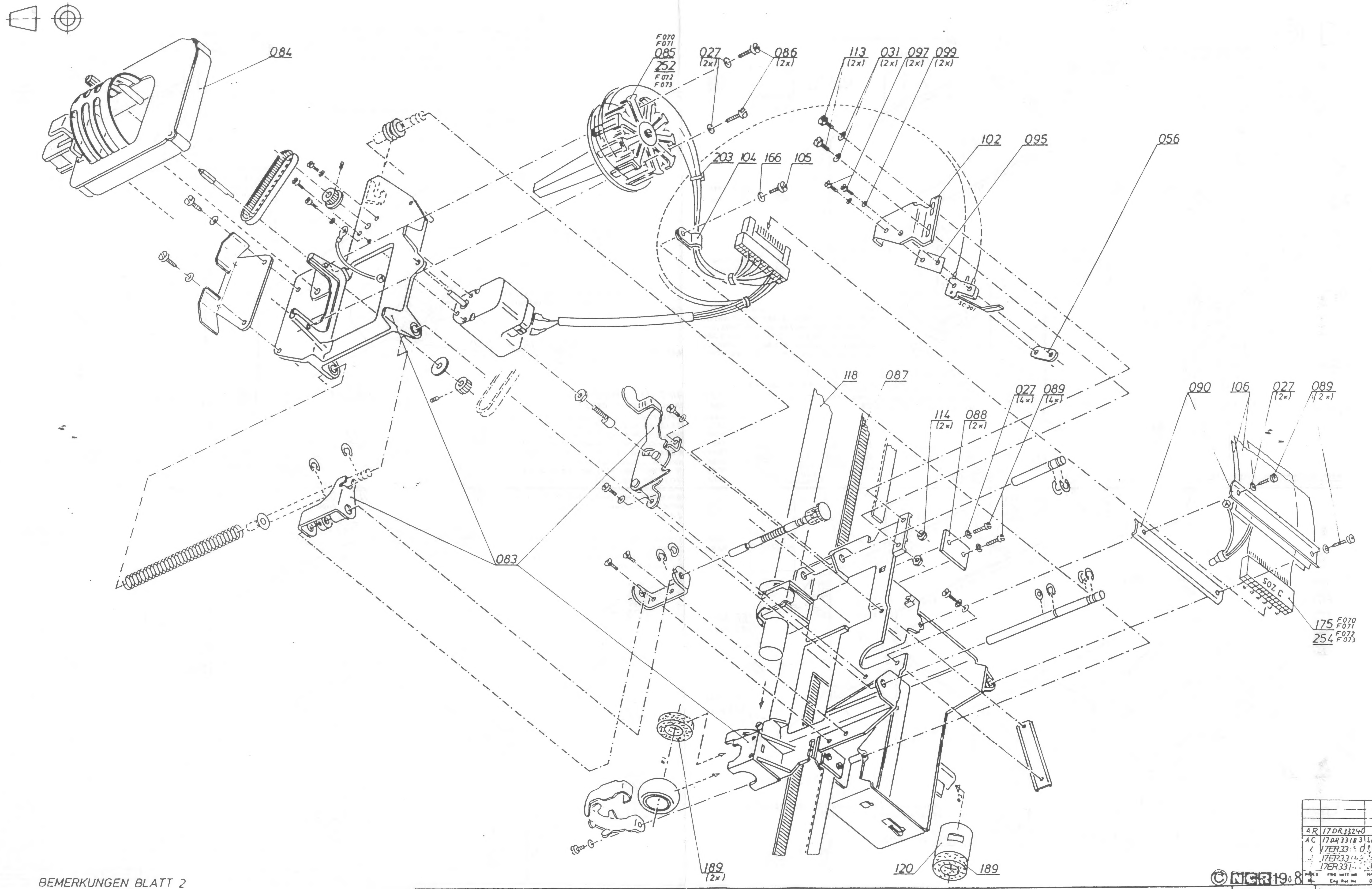
084
F070
F071
085
252
F072
F073
027
(2x)
086
(2x)
113
(2x)
031
(2x)
097
(2x)
099
(2x)
102
095
056
203
104
166
105
SC 201
118
087
027
(4x)
089
(4x)
114
(2x)
088
(2x)
090
106
027
(2x)
089
(2x)
SOZ C
175
F070
F071
254
F072
F073
083
189
(2x)
120
189

BEMERKUNGEN BLATT 2
NOTES SHEET 2

INDEX Rev.	FRG MITT NR Eng Rel No	NAME Dfts	DAT Date
AR	17DR33240		
AC	17DR33183	Sch	12.80
	17ER33[illegible]	[illegible]	[illegible]80
	17ER331[illegible]	[illegible]	[illegible]80
	17ER331[illegible]	[illegible]	

© NCR 198

QUALITATSANGABEN Standard Quality per ES 2-07-01				
TOL WENN NICHT ANDERS ANGEGEBEN Unless Otherw Specified				
OBERFL QUAL Surface Finish ✓	WINKEL Angles	±	mm	INCH
MASSTOL mm NENNMASS Dimensional Tolerances	X,X X,XX			
ECKEN, RADIEN Corner, Radii	INNEN MAX AUSSEN MAX			
SCHARFKANTIG BEZ ECKEN FASE OD RADIUS Break Sharp Edges	MAX			
BOHRUNGEN ENTGRATET Hole Deburr Depth	MAX			

WERKSTOFF Material

OBERFLACHENBEHANDLG. Coating

VERBINDUNGSART Joining

WARMEBEHANDLG. Heat Treat

HARTE Hardness

ANDERUNGEN Changes

KLASSE. Class 6441
BEZ AM Finish 20.6.79
BEZ Dfts [illegible]
BEPR. Chkr [illegible]
KONSTR. Designer
BES. Appd
NORMBEPR. Appd
ERSETZT DURCH Supsd by
ERSATZ FUR. Supersedes

Diese Zeichnung ist unser geistiges Eigentum und urheberrechtlich geschützt. Sie darf nur mit unserer Genehmigung kopiert oder an Dritte weitergegeben werden	This drawing and information thereon is the property of the NCR Corporation and all unauthorized use and reproduction is prohibited

NCR
NCR GmbH
AUGSBURG

GRUPPE Unit MATRIX CHARACTER PRINTER
NAME MATRIX CHARACTER PRINTER
REF. DRAWING

BLATT 4 VON 7
MASSTAB
CODE –

017 -0005999

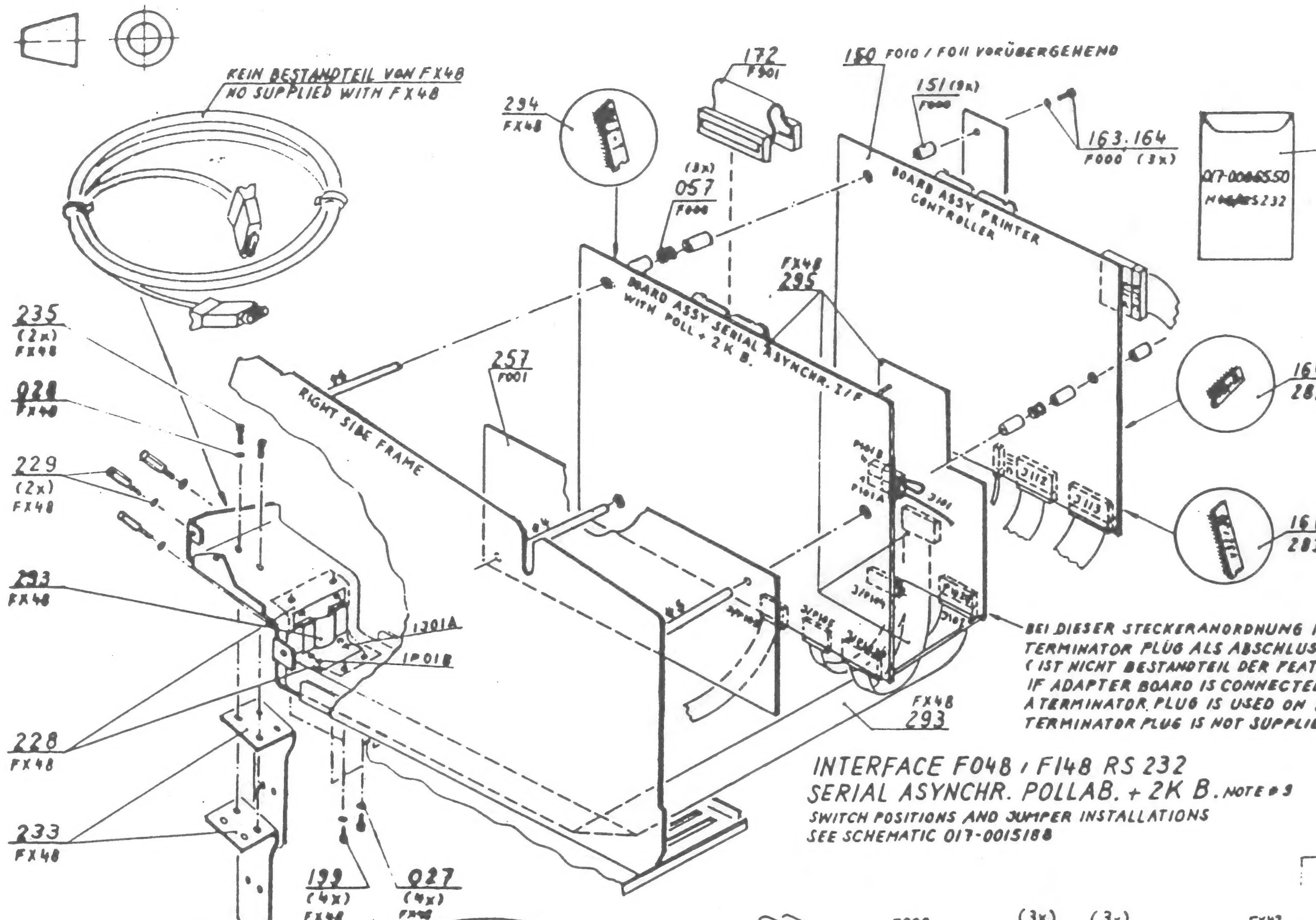
KEIN BESTANDTEIL VON FX48
NO SUPPLIED WITH FX48
172
F901
150 F010 / F011 VORÜBERGEHEND
151 (9x)
F000
163, 164
F000 (3x)
236
FX48
017-0006550
M05/RS232
234
FX48
(3x)
057
F000
FX48
295
BOARD ASSY PRINTER CONTROLLER
BOARD ASSY SERIAL ASYNCHR. I/F WITH POLL. + 2K B.
235
(2x)
FX48
028
FX48
229
(2x)
FX48
257
F001
RIGHT SIDE FRAME
160 F048
282 F148
161 F048
283 F148
293
FX48
1J01A
1P01B
228
FX48
233
FX48
199
(4x)
FX48
027
(4x)
FX48
FX48
293

BEI DIESER STECKERANORDNUNG IST AM 1J01A EIN TERMINATOR PLUG ALS ABSCHLUSS NOTWENDIG. (IST NICHT BESTANDTEIL DER FEATURE.) / IF ADAPTER BOARD IS CONNECTED AS SHOWN. A TERMINATOR PLUG IS USED ON 1J01A. (THE TERMINATOR PLUG IS NOT SUPPLIED WITH THE FEATURE.)

INTERFACE F048 / F148 RS 232
SERIAL ASYNCHR. POLLAB. + 2K B. NOTE #9
SWITCH POSITIONS AND JUMPER INSTALLATIONS
SEE SCHEMATIC 017-0015188

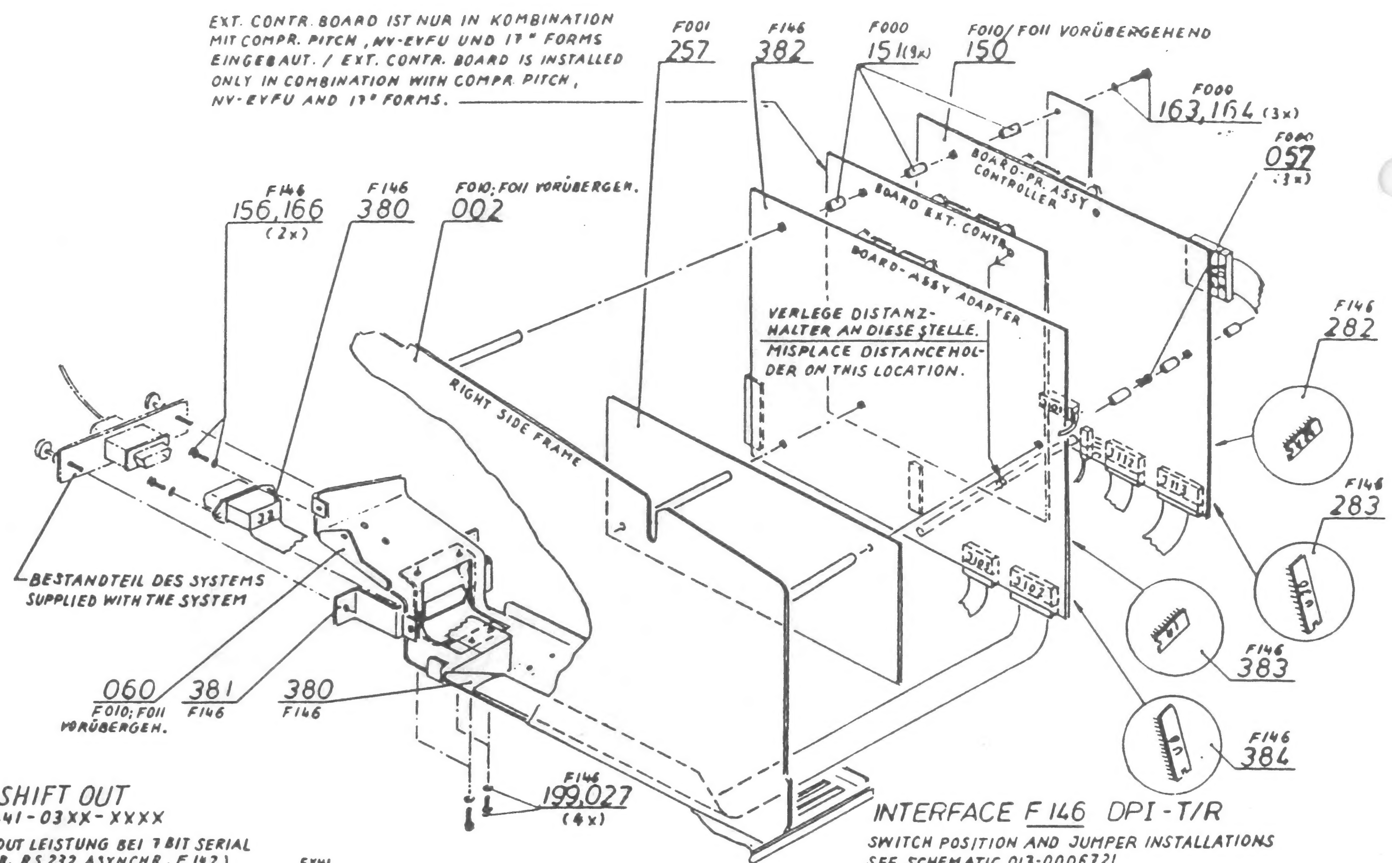

EXT. CONTR. BOARD IST NUR IN KOMBINATION MIT COMPR. PITCH, NV-EVFU UND 17" FORMS EINGEBAUT. / EXT. CONTR. BOARD IS INSTALLED ONLY IN COMBINATION WITH COMPR. PITCH, NV-EVFU AND 17" FORMS.

VERLEGE DISTANZHALTER AN DIESE STELLE. / MISPLACE DISTANCEHOLDER ON THIS LOCATION.

BESTANDTEIL DES SYSTEMS
SUPPLIED WITH THE SYSTEM

F001
257
F146
382
F000
151 (9x)
F010/ F011 VORÜBERGEHEND
150
F000
163, 164 (3x)
F000
057
(3x)
F146
156,166
(2x)
F146
380
F010; F011 VORÜBERGEH.
002
BOARD-PR. ASSY CONTROLLER
BOARD EXT. CONTR.
BOARD-ASSY ADAPTER
RIGHT SIDE FRAME
F146
282
F146
283
F146
383
F146
384
060
F010; F011 VORÜBERGEH.
381
F146
380
F146
F146
199, 027
(4x)

INTERFACE F146 DPI-T/R
SWITCH POSITION AND JUMPER INSTALLATIONS
SEE SCHEMATIC 017-0006721

F280 SHIFT IN / SHIFT OUT

FOR MAJOR MODEL 6441-03XX-XXXX

WENN DIE SHIFT IN / SHIFT OUT LEISTUNG BEI 7 BIT SERIAL DATEN ÜBERTRAGUNG (Z.B. RS 232 ASYNCHR. F142) BENÖTIGT WIRD, Z.B. IN KOMBINATION MIT CHARACTER SET F033 / F034 / F035 MUSS JUMPER AUF PRINTER CONTROLLER BOARD FÜR SHIFT IN / OUT (SIEHE SCHEMATIC) GEÖFFNET WERDEN. (SIEHE AUCH BLATT 2) / IF THE SHIFT IN / SHIFT OUT FEATURE FOR 7 BIT SERIAL DATA TRANSMISSION (e.g. RS 232 ASYNCHR. F142) MUST BE ENABLED IN COMBINATION WITH CHARACTER SET e.g. F033/F034/ F035, OPEN JUMPER FOR SHIFT IN / OUT (SEE SCHEMATIC) ON THE PRINTER CONTROLLER BOARD. (SEE PAGE 2 ALSO)

LEGE DIE ABSCHIRMUNG IN DEM GEZEIGTEN BEREICH FREI, DURCH ENTFERNEN DER ISOLATION / EXPOSE THE DATA CABLE SHIELDING IN THIS AREA BY REMOVING THE INSULATION.

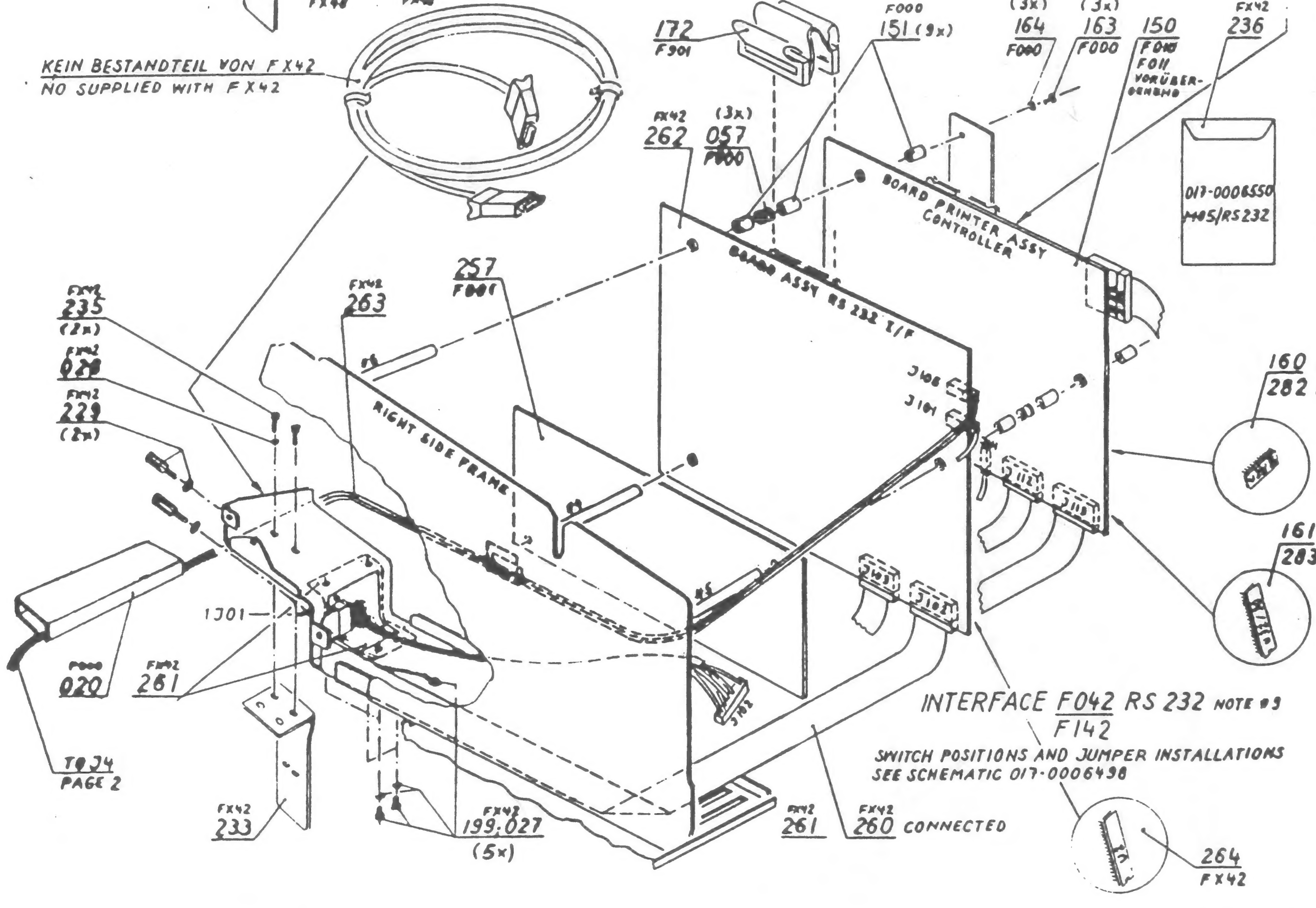
KEIN BESTANDTEIL VON FX42
NO SUPPLIED WITH FX42
172
F901
F000
151 (9x)
(3x)
164
F000
(3x)
163
F000
150
F010 F011 VORÜBERGEHEND
FX42
236
017-0006550
M05/RS232
FX42
262
(3x)
057
F000
BOARD PRINTER ASSY CONTROLLER
BOARD ASSY RS 232 I/F
257
F001
FX42
263
FX42
235
(2x)
FX42
028
FX42
229
(2x)
RIGHT SIDE FRAME
J102
J101
160 F042
282 F142
161 F042
283 F142
1J01
F000
020
FX42
261
TO J4
PAGE 2
FX42
233
FX42
199; 027
(5x)
FX42
261
FX42
260 CONNECTED
264
FX42

INTERFACE F042 RS 232 NOTE #9
F142
SWITCH POSITIONS AND JUMPER INSTALLATIONS
SEE SCHEMATIC 017-0006498

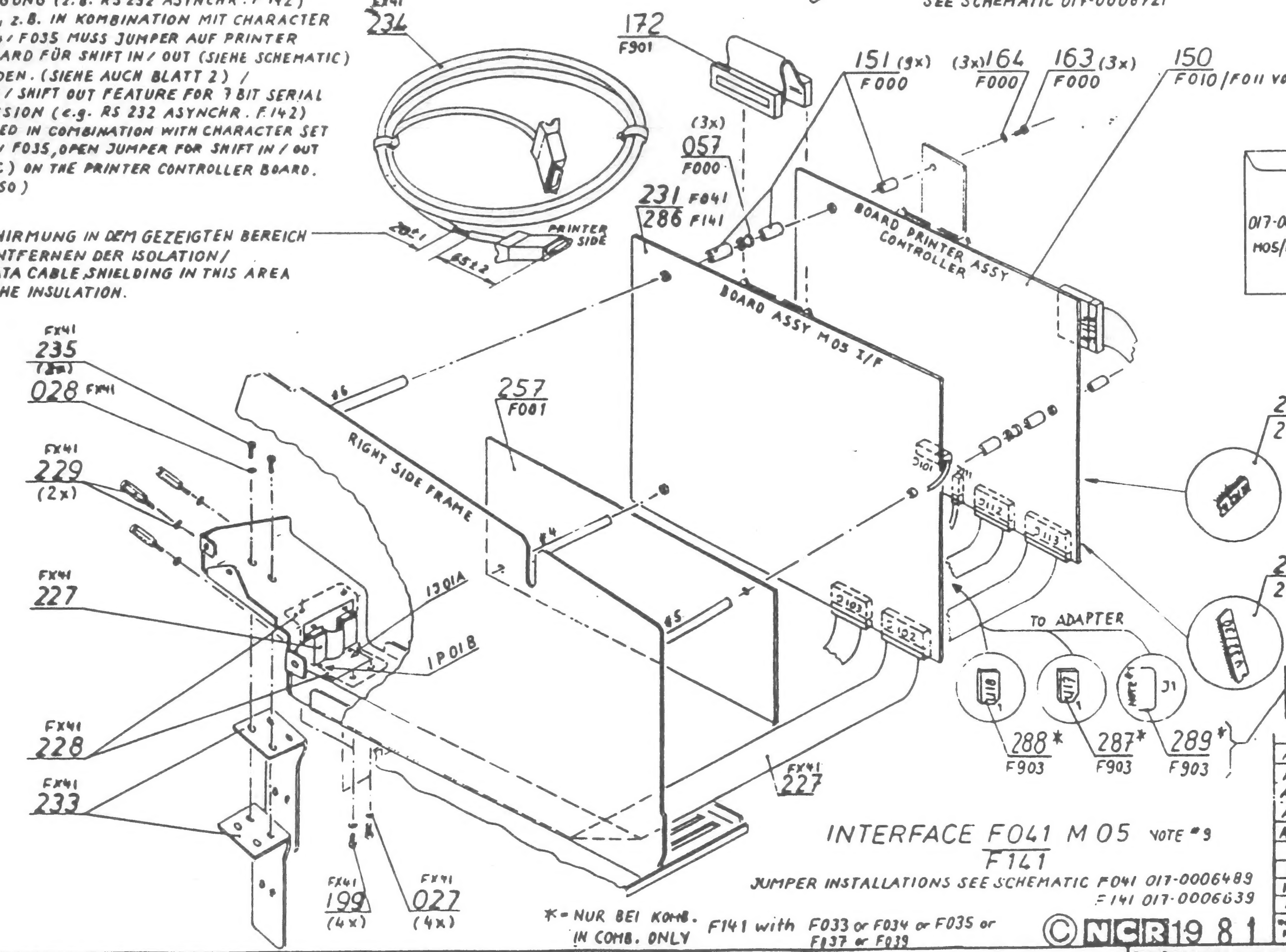
FX41
234
172
F901
151 (9x)
F000
(3x) 164
F000
163 (3x)
F000
150
F010 / F011 VORÜBERGEHEND
(3x)
057
F000
231 F041
286 F141
PRINTER SIDE
FX41
236
017-0006550
M05/RS232
BOARD PRINTER ASSY CONTROLLER
BOARD ASSY M05 I/F
FX41
235
(2x)
028 FX41
FX41
229
(2x)
257
F001
RIGHT SIDE FRAME
237 F041
284 F141
238 F041
285 F141
FX41
227
1J01A
1P01B
TO ADAPTER
J1
FX41
228
FX41
233
FX41
227
288*
F903
287*
F903
289*
F903
FX41
199
(4x)
FX41
027
(4x)

oder schließe, falls vorhanden, den Kontakt von Jumper J1. / or close, if present, the contact of jumper J1.

INTERFACE F041 M05 NOTE #9
F141
JUMPER INSTALLATIONS SEE SCHEMATIC F041 017-0006489
F141 017-0006639

* = NUR BEI KOMB. / IN COMB. ONLY F141 with F033 or F034 or F035 or F137 or F039

AP	17DR33236	Sch	7.8:
AL	17DR33217		6.81
AJ	17DR33218	Lut.	3.81
AB	17DR33140	Sch	11.80
AA	17ER33177	Sch	10.80
Z	17DR33176	Sch	11.80
X	17DR33165	Sch	9.80
W	17ER33158	Sch	7.80
AF	17DR33164		80
INDEX Rev.	PRG. MITT. NR. Eng. Rel. No.	NA D	DAT.

© NCR 1981

QUALITÄTSANGABEN; Standard Quality per ES 2-07-01			
TOL. WENN NICHT ANDERS ANGEGEBEN; Unless Otherw. Specified:			
OBERFL. QUAL.; Surface Finish: ✓	WINKEL Angles ±	mm	INCH
MASSTOL. mm NENNMASS: Dimensional Tolerances: X.X X.XX			
UNBEMASSTE ECKEN Corner Radii	INNEN MAX. AUSSEN MAX.		
UNBEMASSTE SCHARFE KANTEN FASE OD. RADIUS Break Sharp Edges MAX.			
BOHRUNGEN ENTGRATET; Hole Deburr Depth.: MAX.			

WERKSTOFF; Material.
OBERFLÄCHENBEHANDLG.; Coating:
VERBINDUNGSART; Joining:
WÄRMEBEHANDLG.; Heat Treat:
HÄRTE; Hardness:

ÄNDERUNGEN; Changes:

KLASSE; Class: 6441
GEZ. AM; Finish: 14. 11. 79
GEZ.; Drn.:
GEPR.; Chkr.:
KONSTR.; Designer:
GES.; Appd.:
NORMGEPR.; Appd.:
ERSETZT DURCH; Super. by:
ERSATZ FÜR; Supersedes:

Diese Zeichnung ist unser geistiges Eigentum und urheberrechtlich geschützt. Sie darf nur mit unserer Genehmigung kopiert oder an Dritte weitergegeben werden.

This drawing and information thereon is the property of the NCR Corporation and all unauthorized use and reproduction is prohibited.

NCR
NCR GmbH
AUGSBURG

GRUPPE Unit: MATRIX CHARACTER PRINTER
NAME: MATRIX CHARACTER PRINTER REF. DRAWING
BLATT 5 VON: 7
MASSSTAB:
CODE: -
017-0005999

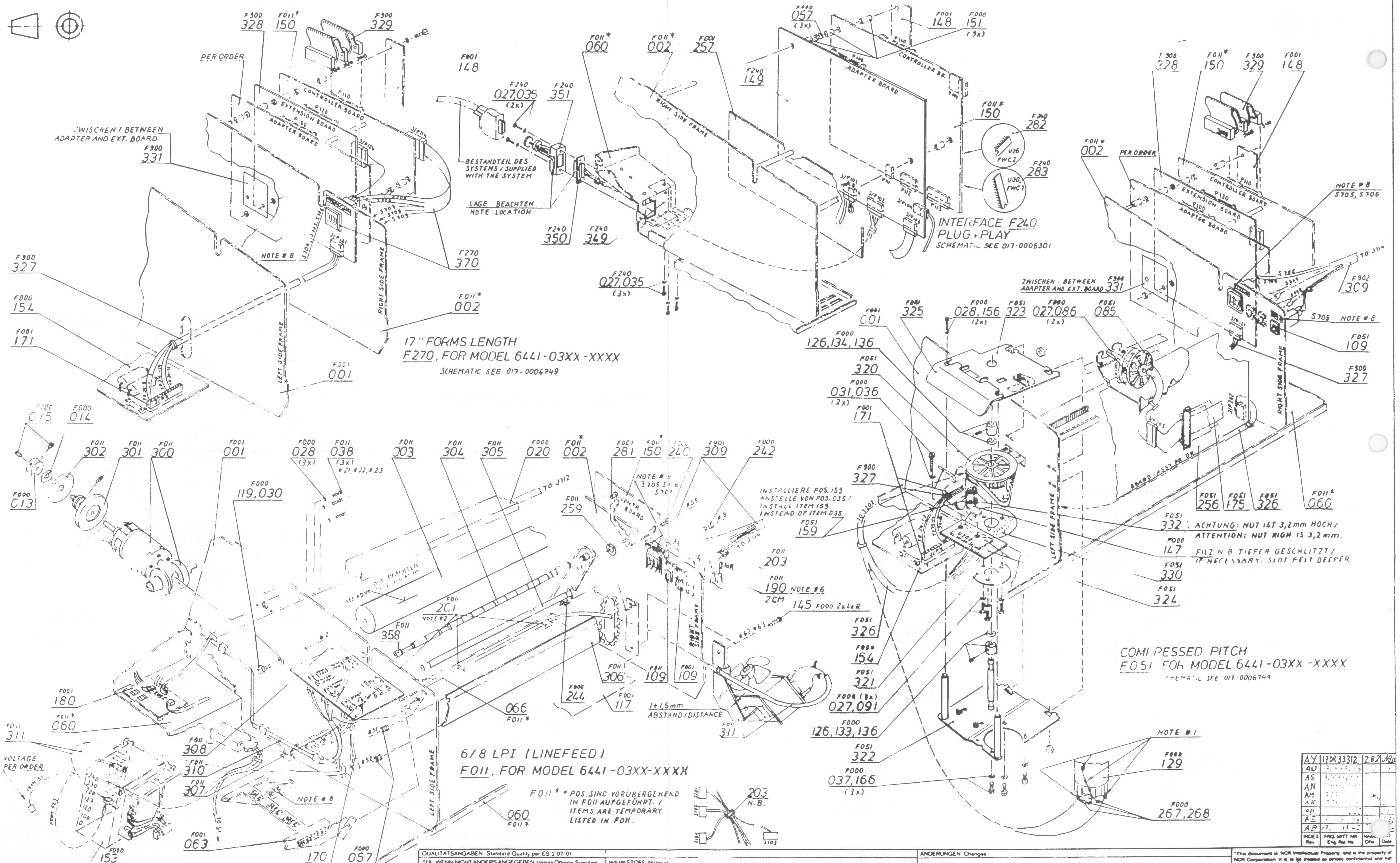

17" FORMS LENGTH
F270, FOR MODEL 6441-03XX-XXXX
SCHEMATIC SEE 017-0006749

INTERFACE F240
PLUG + PLAY
SCHEMATIC SEE 017-0006301

COMPRESSED PITCH
F051 FOR MODEL 6441-03XX-XXXX
SCHEMATIC SEE 017-0006749

6/8 LPI (LINEFEED)
F011, FOR MODEL 6441-03XX-XXXX

F011* = POS. SIND VORÜBERGEHEND IN F011 AUFGEFÜHRT. / ITEMS ARE TEMPORARY LISTED IN F011.

ZWISCHEN / BETWEEN ADAPTER AND EXT. BOARD

BESTANDTEIL DES SYSTEMS / SUPPLIED WITH THE SYSTEM

LAGE BEACHTEN
NOTE LOCATION

INSTALLIERE POS. 159 ANSTELLE VON POS. 035 / INSTALL ITEM 159 INSTEAD OF ITEM 035

ACHTUNG: NUT IST 3,2mm HOCH / ATTENTION: NUT HIGH IS 3,2 mm.

FILZ N.B. TIEFER GESCHLITZT / IF NECESSARY, SLOT FELT DEEPER

1±1,5mm
ABSTAND / DISTANCE

F900 328
F011* 150
F900 329
PER ORDER
CONTROLLER BOARD
EXTENSION BOARD
ADAPTER BOARD
P110
F900 331
NOTE # 8
S707 S708 S709
F270 370
RIGHT SIDE FRAME
LEFT SIDE FRAME
F011* 002
F900 327
F000 154
F081 171
F001 001
F001 148
F240 027,035 (2x)
F240 351
F240 350
F240 349
F011* 060
F011* 002
F001 257
F240 149
F240 027,035 (3x)
F000 057 (3x)
F001 148
F000 151 (3x)
F011* 150
F240 282
F240 283
U26 FWC2
U30 FWC1
F900 328
F011* 150
F900 329
F001 148
F011* 002
PER ORDER
NOTE # 8 S705, S706
F900 331
F902 309
TO J114
S709 NOTE # 8
F051 109
F900 327
F011* 060
F051 256
F051 175
F051 326
BOARD-ASSY PR DR
F001 C01
F081 325
F000 028,156 (2x)
F051 323
F000 027,086 (2x)
F051 085
F000 126,134,136
F051 320
F000 031,036 (2x)
F001 171
F900 327
F051 332
F000 147
F051 330
F051 324
F051 159
F051 326
F000 154
F051 321
F000 (3x) 027,091
F000 126,133,136
F051 322
F000 037,166 (3x)
NOTE # 1
F000 129
F000 267,268
F000 015
F000 014
F000 013
F011 302
F011 301
F011 300
F001 001
F000 119,030
F000 028 (3x)
F011 038 (3x) # 21, # 22, # 23
F011 003
F011 304
F011 305
F000 020
F011* 002
F001 281
F011* 150
F011 240
F901 309
F000 242
TO J112
F011 259
NOTE # 6 S705, S706, S707
CONTR. BOARD
F011 203
F011 190 NOTE # 6
2CM
145 F000 2x L+R
F011 201 NOTE # 2
F011 358
F011 306
F011 109
F001 109
F000 244
F001 117
F011* 066
F011 311
F001 180
F011* 060
F011 311
VOLTAGE PER ORDER
F011 308
F011 310
F011 307
F000 153
F001 063
F011* 170
F000 057
NOTE # 8
F011* 060
203 N.B.

BEMERKUNGEN BLATT 2
NOTES SHEET 2

INDEX Rev	ÄNG. MITT NR Eng. Rel. No	NAME Dfts.	DATUM Date
AY	17DR33312	2.82	Ngo
AU	[illegible]		
AS AN AH AK	[illegible]		
AH	[illegible]		
AE	[illegible]		
AP	[illegible]		

QUALITÄTSANGABEN Standard Quality per ES 2 07 01				ÄNDERUNGEN Changes
TOL WENN NICHT ANDERS ANGEGEBEN Unless Otherw. Specified			WERKSTOFF Material	
OBERFL. QUAL. Surface Finish ✓	WINKEL Angles ±	mm	INCH	
MASSTOL mm NENNMASS Dimensional Tolerances	X.X X.XX		OBERFLÄCHENBEHANDLG Coating	
UNBEMASSTE ECKEN Corner Radii	INNEN MAX AUSSEN MAX		VERBINDUNGSART Joining	
UNBEMASSTE SCHARFE KANTEN FASE OD. RADIUS Break Sharp Edges	MAX		WÄRMEBEHANDLG Heat Treat	
BOHRUNGEN ENTGRATET Hole Deburr Depth	MAX		HÄRTE Hardness	

KLASSE Class	E--
GEZ. AM Finish	6 80
GEZ. Dfts	[illegible]
GEPR. Chkr	[illegible]
KONSTR. Designer	
GES. Appd.	
NORMGEPR. Appd.	
ERSETZT DURCH: Supsd. by.	
ERSATZ FÜR: Supersedes:	

"This document is NCR Intellectual Property and is the property of NCR Corporation. It is to be treated as strictly confidential and not disclosed. Reproduction is prohibited. It may be used only in connection with maintenance and use of the equipment.

NCR
NCR GmbH
AUGSBURG

GRUPPE Unit	[illegible]
NAME	MATRIX-CHARACTER PR[illegible]
BLATT 6 VON 7	017-0005999
MASSSTAB	
CODE	-

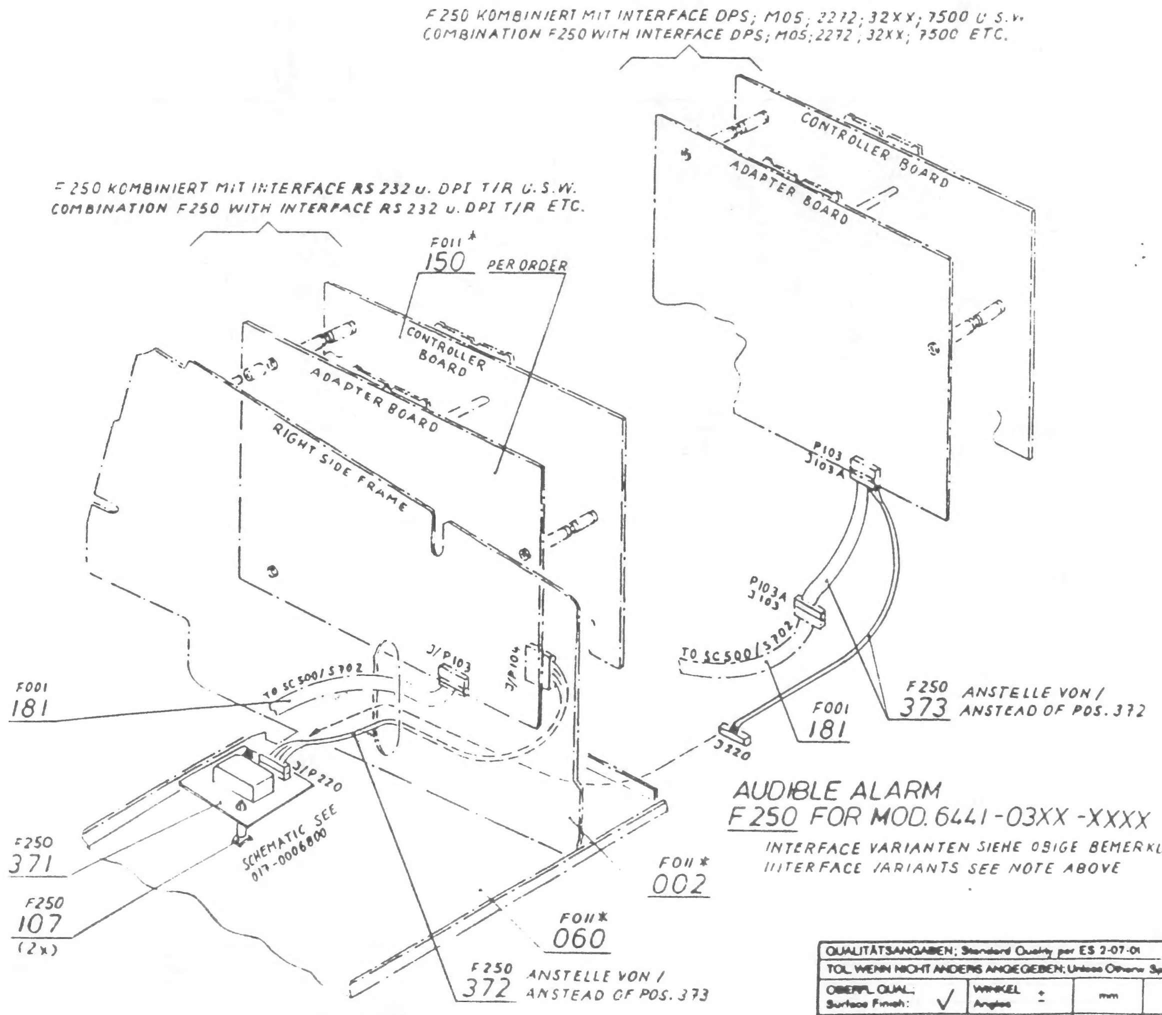
F001
181
F250
371
F250
107
(2x)
F011*
150
PER ORDER
CONTROLLER BOARD
ADAPTER BOARD
RIGHT SIDE FRAME
TO SC500/S702
J/P103
J/P104
J/P220
SCHEMATIC SEE 017-0006800
F011*
002
F011*
060
F250
372
CONTROLLER BOARD
ADAPTER BOARD
P103
J103A
P103A
J103
TO SC500/S702
F001
181
F250
373
J220

F 250 KOMBINIERT MIT INTERFACE RS 232 u. DPI T/R U.S.W.
COMBINATION F250 WITH INTERFACE RS 232 u. DPI T/R ETC.

F 250 KOMBINIERT MIT INTERFACE DPS; MOS; 2272; 32XX; 7500 U.S.W.
COMBINATION F250 WITH INTERFACE DPS; MOS; 2272; 32XX; 7500 ETC.

F250 373 ANSTELLE VON / ANSTEAD OF POS. 372

F250 372 ANSTELLE VON / ANSTEAD OF POS. 373

AUDIBLE ALARM
F 250 FOR MOD. 6441-03XX-XXXX

INTERFACE VARIANTEN SIEHE OBIGE BEMERKUNGEN
INTERFACE VARIANTS SEE NOTE ABOVE

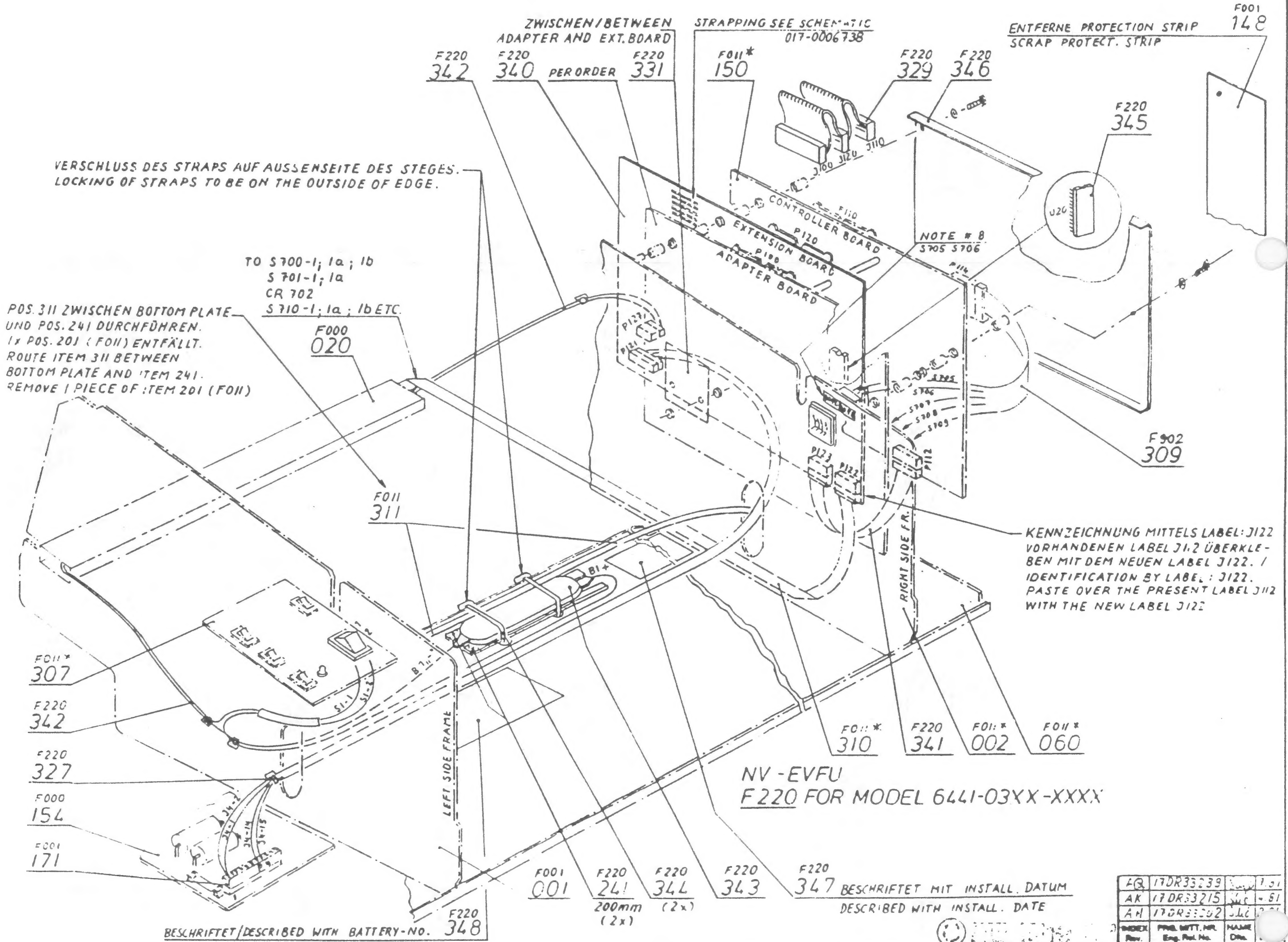
F220
342
F220
340
PER ORDER
F220
331
F011*
150
F220
329
F220
346
F001
148
F220
345
U20
J100
J120
J110
CONTROLLER BOARD
EXTENSION BOARD
ADAPTER BOARD
P110
P120
P100
P114
P121
P127
P123
P122
P112
S705
S706
S707
S708
S709
F000
020
F011
311
F902
309
B1+
B1-
S1-1
S1-2
LEFT SIDE FRAME
RIGHT SIDE FR.
F011*
307
F220
342
F220
327
F000
154
F001
171
F001
001
F220
241
200mm
(2x)
F220
344
(2x)
F220
343
F220
347
F220
348
F011*
310
F220
341
F011*
002
F011*
060

ZWISCHEN/BETWEEN ADAPTER AND EXT. BOARD

STRAPPING SEE SCHEMATIC 017-0006738

ENTFERNE PROTECTION STRIP
SCRAP PROTECT. STRIP

NOTE # 8
S705 S706

VERSCHLUSS DES STRAPS AUF AUSSENSEITE DES STEGES.
LOCKING OF STRAPS TO BE ON THE OUTSIDE OF EDGE.

TO S700-1; 1a; 1b
S701-1; 1a
CR 702
S710-1; 1a; 1b ETC.

POS. 311 ZWISCHEN BOTTOM PLATE UND POS. 241 DURCHFÜHREN.
1x POS. 201 (F011) ENTFÄLLT.
ROUTE ITEM 311 BETWEEN BOTTOM PLATE AND ITEM 241.
REMOVE 1 PIECE OF ITEM 201 (F011)

KENNZEICHNUNG MITTELS LABEL: J122
VORHANDENEN LABEL J112 ÜBERKLEBEN MIT DEM NEUEN LABEL J122. /
IDENTIFICATION BY LABEL: J122.
PASTE OVER THE PRESENT LABEL J112 WITH THE NEW LABEL J122

BESCHRIFTET/DESCRIBED WITH BATTERY-NO.

BESCHRIFTET MIT INSTALL. DATUM
DESCRIBED WITH INSTALL. DATE

NV-EVFU
F 220 FOR MODEL 6441-03XX-XXXX

BEMERKUNGEN BLATT 2 / NOTES SHEET 2

INDEX Rev.	ÄND. MITT. NR. Eng. Rel. No.	NAME Dte.	
AQ	17DR33239		1.81
AK	17DR33215		-.81
AH	17DR33202		[illegible]

QUALITÄTSANGABEN; Standard Quality per ES 2-07-01
TOL. WENN NICHT ANDERS ANGEGEBEN; Unless Otherw. Specified
OBERFL. QUAL. Surface Finish: ✓ WINKEL Angles ± mm INCH
MASSTOL. mm NENNMASS: Dimensional Tolerances: X.X X.XX
UNBEMASSTE ECKEN Corner Radii INNEN MAX. AUSSEN MAX.
UNBEMASSTE SCHARFE KANTEN FASE OD. RADIUS Break Sharp Edges MAX.
BOHRUNGEN ENTGRATET: Hole Deburr Depth.: MAX.

WERKSTOFF, Material
OBERFLÄCHENBEHANDLG.; Coating:
VERBINDUNGSART; Joining:
WÄRMEBEHANDLG.; Heat Treat:
HÄRTE; Hardness:

ÄNDERUNGEN; Changes

KLASSE; Class: 6441
GEZ. AM; Finish: 22 / 81
GEZ.; Dfts.:
GEPR.; Chkr.:
KONSTR.; Designer:
GES.; Appd.:
NORMGEPR.; Appd.:
ERSETZT DURCH; Supsd. by:
ERSATZ FÜR; Supersedes:

"This document is 'NCR Intellectual Property' and is the property of NCR Corporation. It is to be treated as strictly confidential and not disclosed. Reproduction is prohibited. It may be used only in connection with maintenance and use of the equipment."

NCR GmbH
AUGSBURG

GRUPPE Unit: MATRIX CHARACTER PRINTER
NAME: MATRIX CHARACTER PRINTER
BLATT: 7 VON: 7
MASSSTAB:
CODE: -

017-0005999